ТИП 1015-MINI

МИНИАТЮРНЫЕ БАЙПАСНЫЕ ИНДИКАТОРЫ УРОВНЯ

По вопросам продаж и поддержки обращайтесь:

Архангельск (8182)63-90-72
Астана +7(7172)727-132
Астрахань (8512)99-46-04
Барнаул (3852)73-04-60
Белгород (4722)40-23-64
Брянск (4832)59-03-52
Владивосток (423)249-28-31
Волгоград (844)278-03-48
Вологда (8172)26-41-59
Воронеж (473)204-51-73
Екатеринбург (343)384-55-89
Иваново (4932)77-34-06
Ижевск (3412)26-03-58
Казань (843)206-01-48
Калининград (4012)72-03-81
Калуга (4842)92-23-67
Кемерово (3842)65-04-62
Киров (8332)68-02-04
Краснодар (861)203-40-90
Красноярск (391)204-63-61
Курск (4712)77-13-04
Липецк (4742)52-20-81
Магнитогорск (3519)55-03-13
Москва (495)268-04-70
Мурманск (8152)59-64-93
Набережные Челны (8552)20-53-41
Нижний Новгород (831)429-08-12
Новокузнецк (3843)20-46-81
Новосибирск (383)227-86-73
Омск (3812)21-46-40
Орел (4862)44-53-42
Оренбург (3532)37-68-04
Пенза (8412)22-31-16
Пермь (342)205-81-47
Ростов-на-Дону (863)308-18-15
Рязань (4912)46-61-64
Самара (846)206-03-16
Санкт-Петербург (812)309-46-40
Саратов (845)249-38-78
Севастополь (8692)22-31-93
Симферополь (3652)67-13-56
Смоленск (4812)29-41-54
Сочи (862)225-72-31
Ставрополь (8652)20-65-13
Сургут (3462)77-98-35
Тверь (4822)63-31-35
Томск (3822)98-41-53
Тула (4872)74-02-29
Тюмень (3452)66-21-18
Ульяновск (8422)24-23-59
Уфа (347)229-48-12
Хабаровск (4212)92-98-04
Челябинск (351)202-03-61
Череповец (8202)49-02-64
Ярославль (4852)69-52-93

сайт: www.kuebler.nt-rt.ru || эл. почта: kru@nt-rt.ru

Содержание

Миниатюрный байпасный индикатор уровня, тип 1015-mini / Содержание 300
Миниатюрный байпасный индикатор уровня, тип 1015-mini / Принцип работы и описание. 301
Миниатюрный байпасный индикатор уровня, тип 1015-mini / Типовые ключи. 302
Миниатюрный байпасный индикатор уровня, тип 1015-mini / Типовые ключи. 303
Миниатюрный байпасный индикатор уровня, тип 1015-mini / Типовые ключи. 304
Миниатюрный байпасный индикатор уровня, тип 1015-mini / Типовые ключи. 305
Миниатюрный байпасный индикатор уровня, тип 1015-mini / Нержавеющая сталь PN 6. 306
Миниатюрный байпасный индикатор уровня, тип 1015-mini / Нержавеющая сталь PN 6. 307
Миниатюрный байпасный индикатор уровня, тип 1015-mini / Цилиндрический поплавок PN 6. 308
Миниатюрный байпасный индикатор уровня, тип 1015-mini / Цилиндрический поплавок PN 6. 309
Миниатюрный байпасный индикатор уровня, тип 1015-mini / Магнитный роликовый индикатор. 310
Миниатюрный байпасный индикатор уровня, тип 1015-mini / Шкала. 311
Миниатюрный байпасный индикатор уровня, тип 1015-mini / Датчик уровня. 312
Миниатюрный байпасный индикатор уровня, тип 1015-mini / Датчик уровня. 313
Миниатюрный байпасный индикатор уровня, тип 1015-mini / Датчик уровня. 314
Миниатюрный байпасный индикатор уровня, тип 1015-mini / Датчик уровня. 315
Миниатюрный байпасный индикатор уровня, тип 1015-mini / Датчик уровня. 316
Миниатюрный байпасный индикатор уровня, тип 1015-mini / Датчик уровня. 317
Миниатюрный байпасный индикатор уровня, тип 1015-mini / Магнитный переключатель. 318
Миниатюрный байпасный индикатор уровня, тип 1015-mini / Магнитный переключатель. 319
Миниатюрный байпасный индикатор уровня, тип 1015-mini / Магнитный переключатель. 320
Миниатюрный байпасный индикатор уровня, тип 1015-mini / Магнитный переключатель. 321
Миниатюрный байпасный индикатор уровня, тип 1015-mini / Изоляция / Электрообогрев. 322
Миниатюрный байпасный индикатор уровня, тип 1015-mini / Изоляция. 323
Миниатюрный байпасный индикатор уровня, тип 1015-mini / Верх камеры. 324
Миниатюрный байпасный индикатор уровня, тип 1015-mini / Верх камеры. 325
Миниатюрный байпасный индикатор уровня, тип 1015-mini / Низ камеры. 326
Миниатюрный байпасный индикатор уровня, тип 1015-mini / Соединение с процессом / Опорный кронштейн. 327
Миниатюрный байпасный индикатор уровня, тип 1015-mini / Низ камеры 327

Принцип работы и описание

Миниатюрные байпасные индикаторы уровня, тип 1015-mini являются составным элементом камеры высокого давления. С помощью двух соединений с процессом вертикальная труба (байпас) устанавливается на боковой стороне резервуара или сосуда. Благодаря прямому соединению уровень заполнения в байпасе всегда точно соответствует уровню заполнения сосуда (визуальное отображение).

В байпасной трубе расположен цилиндрический поплавок со встроенной магнитной системой. Концентрированное магнитное поле постоянного магнита точно соответствует уровню жидкой среды в байпасе. Бесконтактным методом оно передается по стенкам вертикальной трубы на установленные снаружи элементы отображения, записи и переключения.

Расчетные ограничения

Относительная плотность:	≥ 560 кг/м^3
Расчетное давление:	-1 бар ... 6 бар
Расчетная температура:	-40°C ... 150°C

Код 1

	Ключ 1 ... - **Версия**
BNA[1]	Байпасный индикатор уровня
BMG[1]	Байпасный индикатор уровня с датчиком уровня

Код 2

	Ключ 1 (для фланцевого соединения с процессом) ... - **Фланцевое соединение**		Ключ 1 (для другого соединения с процессом) ... - **Другое соединение с процессом**
FE[1]	Фланец в соответствии с EN	GM[1]	Внутренняя резьба типа G
FA[1]	Фланец в соответствии с ANSI	NPTM[1]	Внутренняя резьба типа NPT
F[1]	Фланец в соответствии с ...	GN[1]	Наружная резьба типа G
FS[1]	Фланец в соответствии с чертежом	NPTN[1]	Наружная резьба типа NPT
		SE[1]	Вывод под приварку
		OS[1]	Без боковых соединений с процессом (Код 3 не применим)

Код 3

	Ключ 1.1 (только для фланца) ... / ... / ... - **Фланцевое соединение**		Ключ 1.2 (только для фланца) ... / ... / ... - **Фланцевое соединение**		Ключ 1.3 (только для фланца) ... / ... / ... - **Фланцевое соединение**
...	Условный диаметр фланца	...	Расчетное давление фланца	...	Зеркало фланца

Код 3

	Ключ 1 (для другого соединения с процессом) ... - **Размер**
...	Размер резьбового соединения
...	Размер вывода под приварку

Пример

Код	**1**		**2**		**3**						**4**												**5**		**6**		**7**			
Ключ	1	-	1	-	1.1	/	1.2	/	1.3	-	1	/	2	/	3	/	4	/	5	/	6	/	7	/	8	-	1	-	1	-	1	/	2	/	3	-
Пример	BMG	-	FE	-	25	/	16	/	B1	-	ALE	/	TP43B	/	V	/	K15	/							EXIAG	-	DU	-	M...	-	V	/	40	/	2	-

Черный = не соответствует требованиям Atex / Синий = соответствует требованиям Atex Ex ia / Синий[1] = соответствует требованиям Atex Ex ia и Exd / Черный[1] = соответствует требованиям Atex Exd

Код 4

	Ключ 1 ... / ... / ... / ... / ... / ... / ... / ... - **Датчик уровня с терминальной коробкой**		Ключ 2 ... / ... / ... / ... / ... / ... / ... / ... - **Блок управления (преобразователь)**		Ключ 3 ... / ... / ... / ... / ... / ... / ... / ... - **Материал трубки датчика уровня**
ALE	Алюминиевая терминальная коробка 64 x 58 x 34 мм (только при отсутствии преобразователя)	TP43A[1]	TP5343A	V[1]	Нержавеющая сталь
ALF	Алюминиевая терминальная коробка 80 x 75 x 57 мм	TP43B[1]	TP5343B Ex		
ALDA[1]	Алюминиевая терминальная коробка Ø 95 x 84 мм	TD35A[1]	TD5335A		
AVA	Терминальная коробка из нерж. стали Ø 82 x 110 мм	TD35B[1]	TD5335D Ex		
ALDA[1]	Терминальная коробка из нерж. стали Ø 82 x 110 мм	TP50AP[1]	TP5350AP / PROFIBUS® PA		
AVM	Терминальная коробка из нерж. стали Ø 50 x 117 мм	TP50BP[1]	TP5350BP Ex / PROFIBUS® PA		
AVDM[1]	Терминальная коробка из нерж. стали Ø 169 x 117 мм	TP50AF[1]	TP5350AF / FOUNDATION Fieldbus		
DAAVDM[1]	Терминальная коробка из нержавеющей стали с LED-дисплеем Ø 169 x 117 мм	TP50BF[1]	TP5350BF Ex / FOUNDATION Fieldbus		
APA	Полиэфирная терминальная коробка 80 x 75 x 55 мм	TMT181A	TMT181		
APB	Полиэфирная терминальная коробка 80 x 75 x 55 мм / Exm	TMT181B[1]	TMT181 Ex		
ABA	Терминальная коробка из ABS 80 x 82 x 55 мм	ZMU[1]	XT42SI Ex		
K	Соединительный кабель	TAMX[1]	Другой блок управления (преобразователь)		
K68	Соединительный кабель IP 68 (≥ G 3/8")	MST[1]	Магнитострикционный / 4 ... 20 мА		
DAALA	Алюминиевая терминальная коробка с LED-дисплеем Ø 82 x 100 мм	MSTB[1]	Магнитострикционный / 4 ... 20 мА / Ex		
DAAVDA[1]	Терминальная коробка из нержавеющей стали с LED-дисплеем Ø 82 x 100 мм	MSTH[1]	Магнитострикционный / По протоколу HART®		
		MSTHB[1]	Магнитострикционный / По протоколу HART® / Ex		

Код 4

	Ключ 4 ... / ... / ... / ... / ... / ... / ... / ... - **Точность**		Ключ 5 (только для соединительного кабеля) ... / ... / ... / ... / ... / ... / ... / ... - **Длина кабеля**		Ключ 6 (только для соединительного кабеля) ... / ... /... / ... / ... / ... / ... / ... - **Соединительный кабель**
K5[1]	Точность 5 мм / -30 ... 130°C	...	Длина кабеля, в метрах	PVC[1]	Соединительный кабель с изоляцией из PVC
K5HTF[1]	Точность 5 мм / -30 ... 200°C			PVCB[1]	Соединительный кабель с изоляцией из PVC с синим покрытием
K5HT[1]	Точность 5 мм / -40 ... 250°C				
K10[1]	Точность 10 мм / -30 ... 130°C			SIL[1]	Соединительный кабель с изоляцией из силикона
K10HTF[1]	Точность 10 мм / -30 ... 200°C			PUR[1]	Соединительный кабель с изоляцией из PUR
K10HT[1]	Точность 10 мм / -40 ... 250°C			RAD[1]	Соединительный кабель Radox
K15[1]	Точность 15 мм / -30 ... 130°C				
K15HTF[1]	Точность 15 мм / -30 ... 200°C				
K15HT[1]	Точность 15 мм / -40 ... 250°C				
K1[1]	Точность 0,2 мм / -40 ... 125°C				
K1HT[1]	Точность 0,2 мм / -40 ... 250°C				

Код 4

	Ключ 7 (только для соединительного кабеля) ... / ... / ... / ... / ... / ... / ... / ... - **Опция: соединительный кабель**		Ключ 8 ... / ... / ... / ... / ... / ... / ... / ... - **Соответствие датчика уровня стандартам**
KA[1]	Экранированный	EXIAG	В соотв. с Exia, атмосферный газ
KB[1]	Экранированный / маслонепроницаемый	EXIAGD	В соотв. с Exia, атмосферный газ и пыль
KC[1]	Экранированный / маслонепроницаемый / безгалогеновый	EXDG[1]	В соотв. с Exd, атмосферный газ
		EXDGD[1]	В соотв. с Exd, атмосферный газ и пыль
KD[1]	Маслонепроницаемый	EXIADG[1]	В соотв. с Exia и Exd, атмосферный газ
KE[1]	Маслонепроницаемый / безгалогеновый	EXIADGD[1]	В соотв. с Exia и Exd, атмосферный газ и пыль
KF[1]	Безгалогеновый		

Пример

8				9														10				11				12				Код
1	/	2	/	3	-	1	/	2	/	3	/	4	/	5	/	6	/	7	-	1	/	2	-	1	/	2	-	1	/	2	/	3	Ключ
MNB	/	SA1			-	3	/	RU40	/	N	/	1	/	PVCB	/	KA	/	EXIAG	-	ZVS	/	200	-				-	EX	/	PED			Пример

Черный = не соответствует требованиям Atex / Синий = соответствует требованиям Atex Ex ia / Синий[1] = соответствует требованиям Atex Ex ia и Exd / Черный[1] = соответствует требованиям Atex Exd

Код 5

	Ключ 1 ... - **Расположение терминальной коробки датчика уровня**
DO[1]	Терминальная коробка расположена сверху
DU[1]	Терминальная коробка расположена снизу

Код 6

	Ключ 1 ... - **Расстояние между центрами / Длина прибора**
M...[1]	Расстояние между центрами, в мм
L...[1]	Длина прибора, в мм (только для прибора без боковых соединений с процессом)

Код 7

	Ключ 1 ... / ... / ... - **Материал байпасной камеры**		Ключ 2 ... / ... / ... - **Наружный диаметр байпасной камеры**		Ключ 3 ... / ... / ... - **Толщина стенок байпасной камеры**
V[1]	Нержавеющая сталь (V4A)	40[1]	Ø 40,00 мм	2.00[1]	Толщина стенок байпасной камеры, в мм

Код 8

	Ключ 1 ... / ... / ... - **Магнитный роликовый индикатор**		Ключ 2 ... / ... / ... **Шкала**		Ключ 3 ... / ... / ... - **Приставка магнитного роликового индикатора**
MNA	Магнитный роликовый индикатор MNA	SAK	Шкала из алюминия с клейкой лентой	PV[1]	Акриловое стекло
MNB[1]	Магнитный роликовый индикатор MNB (Ex)	SA0[1]	Шкала из алюминия без гравировки		
MNAN	Магнитный роликовый индикатор MNAN	SA1[1]	Шкала из алюминия с гравировкой, в %		
	с защитой от прокручивания	SA2[1]	Шкала из алюминия с гравировкой, в см		
MNBN[1]	Магнитный роликовый индикатор MNBN	SA3[1]	Шкала из алюминия с гравировкой, в дюймах		
	с защитой от прокручивания (Ex)	SA4[1]	Шкала из алюминия с гравировкой		
MNAV	Магнитный роликовый индикатор MNAV		в соответствии с требованиями заказчика		
MNBV[1]	Магнитный роликовый индикатор MNBV (Ex)	SV0[1]	Шкала из нержавеющей стали без гравировки		
MNAVN	Магнитный роликовый индикатор MNAVN	SV1[1]	Шкала из нержавеющей стали с гравировкой, в %		
	с защитой от прокручивания	SV2[1]	Шкала из нержавеющей стали с гравировкой, в см		
MNBVN[1]	Магнитный роликовый индикатор MNBVN	SV3[1]	Шкала из нержавеющей стали с гравировкой, в дюймах		
	с защитой от прокручивания (Ex)	SV4[1]	Шкала из нержавеющей стали с гравировкой		
			в соответствии с требованиями заказчика		

Код 9

	Ключ 1 ... / ... / ... / ... / ... / ... / ... - **Число магнитных переключателей**		Ключ 2 ... / ... / ... / ... / ... / ... / ... - **Магнитный переключатель**		Ключ 3 ... / ... / ... / ... / ... / ... / ... - **Опция: магнитный переключатель**
...	Число магнитных переключателей	RU40	Магнитный переключатель RU40	R22[1]	Цепь защиты переключателя с резистором
		RUD40	Магнитный переключатель RUD40		22 Ом / 0,21 Вт
		RUV40	Магнитный переключатель RUV40	N[1]	Цепь защиты переключателя в соответствии
		RUVD40	Магнитный переключатель RUVD40		с NAMUR EN 60947
		ALERU40	Магнитный переключатель ALERU40		
		ALFRU40	Магнитный переключатель ALFRU40		

Пример

Код	**1**		**2**		**3**						**4**								**5**		**6**		**7**			
Ключ	1	-	1	-	1.1	/	1.2	/	1.3	-	1	/	2	/	3	/	4	/	5	/	6	/	7	/	8	-	1	-	1	-	1	/	2	/	3	-
Пример	BMG	-	FE	-	25	/	16	/	B1	-	ALE	/	TP43B	/	V	/	K15	/									EXIAG	-	DU	-	M...	-	V	/	40	/	2	-

Черный = не соответствует требованиям Atex / Синий = соответствует требованиям Atex Ex ia / Синий[1] = соответствует требованиям Atex Ex ia и Exd / Черный[1] = соответствует требованиям Atex Exd

Код 9

	Ключ 4 ... / ... / ... / ... / ... / ... / ... - **Длина кабеля**		Ключ 5 ... / ... / ... / ... / ... / ... / ... - **Соединительный кабель**		Ключ 6 ... / ... / ... / ... / ... / ... / ... - **Опция: соединительный кабель**
...	Длина кабеля, в метрах	PVC[1]	Соединительный кабель с изоляцией из PVC	KA[1]	Экранированный
		PVCB[1]	Соединительный кабель с изоляцией из PVC с синим покрытием	KB[1]	Экранированный / маслонепроницаемый
				KC[1]	Экранированный / маслонепроницаемый / безгалогеновый
		SIL[1]	Соединительный кабель с изоляцией из силикона		
		PUR[1]	Соединительный кабель с изоляцией из PUR	KD[1]	Маслонепроницаемый
		RAD[1]	Соединительный кабель Radox	KE[1]	Маслонепроницаемый / безгалогеновый
				KF[1]	Безгалогеновый

Код 9

	Ключ 7 ... / ... / ... / ... / ... / ... / ... - **Соответствие магнитного переключателя стандартам**
EXIAG	В соотв. с Exia, атмосферный газ
EXIAGD	В соотв. с Exia, атмосферный газ и пыль
EXDG[1]	В соотв. с Exd, атмосферный газ
EXDGD[1]	В соотв. с Exd, атмосферный газ и пыль
EXIADG[1]	В соотв. с Exia и Exd, атмосферный газ
EXIADGD[1]	В соотв. с Exia и Exd, атмосферный газ и пыль

Код 10

	Ключ 1 ... / ... - **Поплавок**		Ключ 2 ... / ... - **Длина поплавка**
ZVS[1]	Поплавок из нержавеющей стали	...	В соответствии с таблицей для поплавков на стр. 308
ZBS[1]	Поплавок из синтетического каучука		

Код 11

	Ключ 1 ... / ... - **Изоляция прибора**		Ключ 2 ... / ... - **Электрообогрев**
AIT	Изоляция из армафлекса AIT	H75A	Электрообогрев 75°C
AHT	Изоляция из армафлекса AHT	H75B	Электрообогрев 75°C в соответствии с EExe
SW	Изоляция Rock-wool	H150A	Электрообогрев 150°C
		H150B	Электрообогрев 150°C в соответствии с EExe

Код 12

	Ключ 1 ... / ... / ... - **Разрешительная документация 1**		Ключ 2 ... / ... / ... - **Разрешительная документация 2**		Ключ 3 ... / ... / ... - **Разрешительная документация 3**
EX	В соответствии с Ex	PEDII[1]	В соответствии с PED97/23/EC, категория II	GL[1]	Соответствие стандартам «3A Sanitary Standard»
		PEDIV[1]	В соответствии с PED97/23/EC, категория IV	BV[1]	Соответствие стандартам «Germanischer Lloyd»
				DNV[1]	Соответствие стандартам «Bureau Veritas»
				ABS[1]	Соответствие стандартам «American Bureau of Shipping»
				GOST[1]	Соответствие ГОСТ

Пример

8			9							10		11		12			Код
1	2	3	1	2	3	4	5	6	7	1	2	1	2	1	2	3	**Ключ**
MNB	SA1		3	RU40	N	1	PVCB	KA	EXIAG	ZVS	200			EX	PED		**Пример**

Черный = не соответствует требованиям Atex / Синий = соответствует требованиям Atex Ex ia / Синий[1] = соответствует требованиям Atex Ex ia и Exd / Черный[1] = соответствует требованиям Atex Exd

1015 -mini

Тип **BNA-..-../../..-M..-V/40/2-MN..-Z..S/..**

Материал:	1.4404 / 1.4435 / 1.4571 (316L / 316Ti)
Расстояние между центрами M / Длина прибора L	150 ... 5000 мм
Относительная плотность:	≥ 560 кг/м³
Расчетное давление:	-1 бар ... 6 бар
Расчетная температура:	-40°C ... 150°C

Конструкция

Камера:	Ø 40,00 x 2,00 мм
Соединение с процессом:	Типовые ключи, стр. 302
Верх камеры:	Стр. 324 - 325
Низ камеры:	Стр. 326 - 327
Поплавок:	Стр. 308

Опция: магнитный роликовый индикатор / Стр. 310

Алюминий или нержавеющая сталь / Pocan (полибутилентерефталат):	-40°C ... 200°C

Опция: магнитный переключатель / Стр. 311

Алюминий / Нержавеющая сталь	С клейкой лентой / с гравировкой / пустая

Опция: магнитный переключатель / Стр. 318 – 321

Алюминий / Нержавеющая сталь	-40°C ... 150°C

Опция: датчик уровня / Стр. 312 – 316

Точность / Герконовые контакты:	5 / 10 / 15 мм
Точность / Магнитострикционный:	0,2 мм
Блок управления (преобразователь):	- Программируемый - Программируемый, по протоколу HART / SIL2 - Profibus PA - Fondation Fieldbus

Опция: электрообогрев / Стр. 322

Поддерживаемая температура:	~10°C / Защита от замерзания

Опция: изоляция прибора / Стр. 322 – 323

Изоляция:	Изоляция из армафлекса / Rock-wool

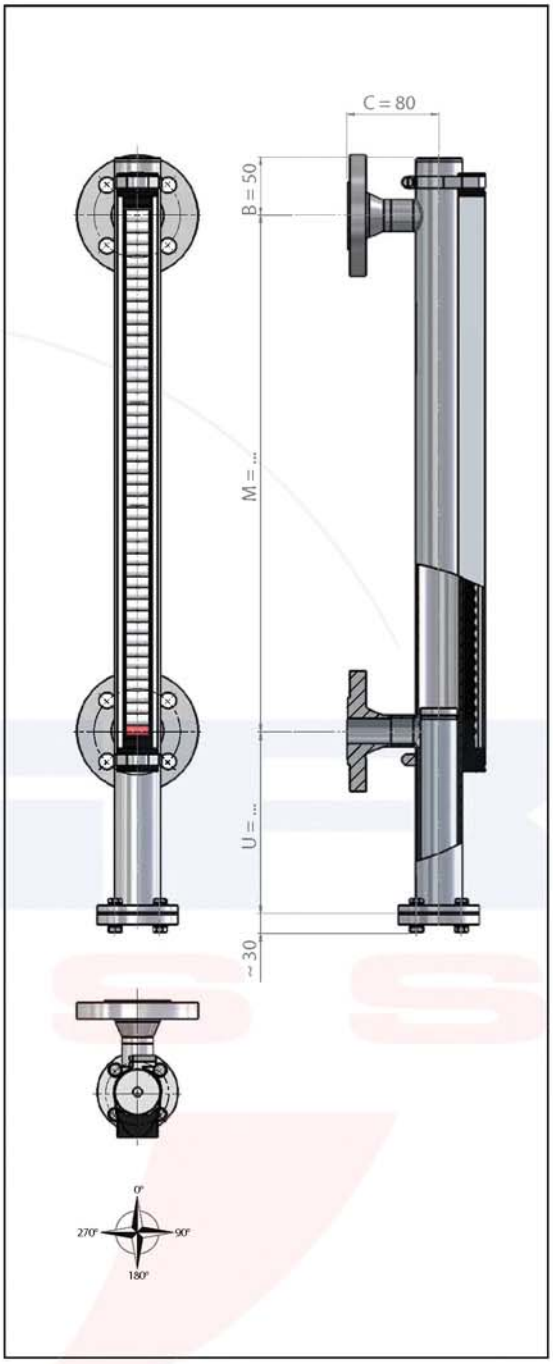

Разрешительная документация / Сертификаты:

ATEX*

II 1G2D/2GD c II 2GD c

Макс. температура жидкости Ex 150°C

Миниатюрный байпасный индикатор уровня, тип 1015-mini, имеет модульную конструкцию и может быть оборудован в соответствии с индивидуальными потребностями.

Типовые ключи, стр. 302 – 305

* = соответствие стандартам зависит от комбинации оборудования

Тип **BNA-OS-L..-V40/2-MN..-Z.S..**

Материал:	1.4404 / 1.4435 / 1.4571 (316L / 316Ti)
Расстояние между центрами M / Длина прибора L	150 ... 5000 мм
Относительная плотность:	≥ 560 кг/м³
Расчетное давление:	-1 бар ... 6 бар
Расчетная температура:	-40°C ... 150°C

Конструкция

Камера:	Ø 40,00 x 2,00 мм
Соединение с процессом:	Типовые ключи, стр. 302
Верх камеры:	Стр. 324 - 325
Низ камеры:	Стр. 326 - 327
Поплавок:	Стр. 308

Опция: магнитный роликовый индикатор / Стр. 310

Алюминий или нержавеющая сталь / Pocan (полибутилентерефталат):	-40°C ... 200°C

Опция: шкала / Стр. 311

Алюминий / Нержавеющая сталь	С клейкой лентой / с гравировкой / пустая

Опция: магнитный переключатель / Стр. 318 – 321

Алюминий / Нержавеющая сталь	-40°C ... 150°C

Опция: измеритель уровня / Стр. 312 – 316

Точность / Герконовые контакты:	5 / 10 / 15 мм
Точность / Магнитострикционный:	0,2 мм
Блок управления (преобразователь):	- Программируемый - Программируемый, по протоколу HART / SIL2 - Profibus PA - Fondation Fieldbus

Опция: электрообогрев / Стр. 322

Поддерживаемая температура:	~10°C / Защита от замерзания

Опция: изоляция прибора / Стр. 322 – 323

Изоляция:	Изоляция из армафлекса / Rock-wool

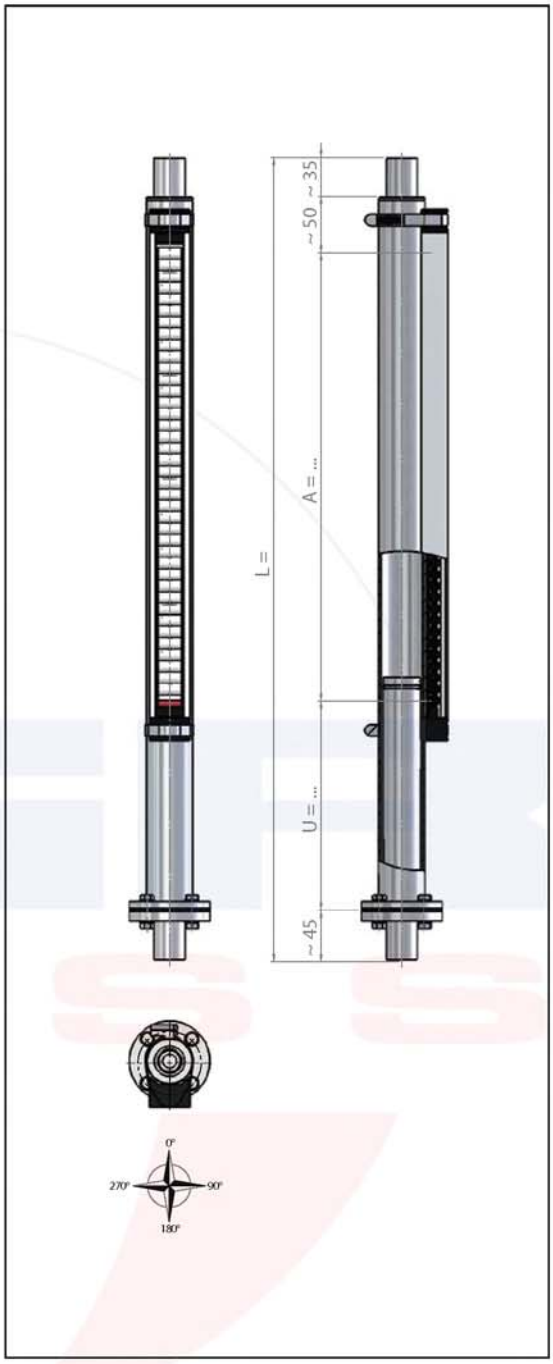

Разрешительная документация / Сертификаты:

ATEX*

II 1G2D/2GD c II 2GD c

Макс. температура жидкости Ex 150°C

Миниатюрный байпасный индикатор уровня, тип 1015-mini, имеет модульную конструкцию и может быть оборудован в соответствии с индивидуальными потребностями.

Типовые ключи, стр. 302 – 305

* = соответствие стандартам зависит от комбинации оборудования

Цилиндрический поплавок PN 6 **Нержавеющая сталь 1.4571**

Поплавок:	ZVS34/../6/B64
Диаметр [мм]:	34
Расчетная температура [°C]:	-40 ... 150
Расчетное давление [бар]:	-1 ... 6

Расстояние U (см. изображение байпасного индикатора уровня)

Расстояние U, с ограничителем поплавка:	Длина поплавка - 20 мм
Расстояние U, с демпфирующей пружиной:	Длина поплавка - 10 мм

Поплавок ZVS34/../6/B64

Длина [мм]	**180**	**200**	**230**	**250**	**280**	**300**	**340**	**420**	**480**	**580**
Вес [г]	127	135	148	156	168	177	194	227	252	294

Высота поплавка над жидкостью [мм]	Удельная плотность жидкости [кг/м³]									
0	0	-	-	-	-	-	-	-	-	-
10	10	940	900	850	820	790	770	740	690	670	650
20	**20**	**1000**	**950**	**900**	**850**	**820**	**800**	**760**	**710**	**690**	**660**
30	30	1070	1000	940	890	850	830	790	730	710	670
40	40	1140	1070	990	940	890	860	820	750	720	680
50	50	1230	1140	1040	990	920	900	840	770	740	700
60	60	1340	1220	1100	1030	960	930	870	790	760	710
70	70	1460	1320	1170	1090	1010	970	900	820	770	720
80	80	1600	1430	1250	1150	1060	1010	940	840	790	740
90	90	1780	1550	1340	1230	1110	1060	980	860	810	750
100	100	2000	1710	1440	1310	1180	1110	1020	890	830	770

Цилиндрический поплавок PN 6 **Синтетический поплавок**

Поплавок:	ZBS35/../6/M1
Диаметр [мм]:	35
Расчетная температура [°C]:	-20 ... 80
Расчетное давление [бар]:	-1 ... 6

Расстояние U (см. изображение байпасного индикатора уровня)

Расстояние U, с ограничителем поплавка:	Длина поплавка - 20 мм
Расстояние U, с демпфирующей пружиной:	Длина поплавка - 10 мм

Поплавок ZBS35/../6/M1

Длина [мм]	**90**	**100**	**105**	**115**	**120**	**135**	**150**	**170**	**195**	**225**
Вес [г]	73	76	77	80	81	85	89	96	103	110

Высота поплавка над жидкостью [мм]	Удельная плотность жидкости [кг/м³]									
0	0	-	-	-	-	-	-	-	-	-
5	5	-	-	-	-	-	-	-	-	-
10	10	950	850	840	790	770	710	660	620	580	530
15	15	1000	950	900	850	800	750	700	650	600	550
20	**20**	**1080**	**990**	**940**	**870**	**840**	**770**	**710**	**670**	**610**	**560**
25	25	1170	1050	1000	920	890	800	740	690	630	570
30	30	1260	1130	1070	980	940	840	770	710	650	590
35	35	1380	1220	1140	1040	990	880	800	740	670	600
40	40	1520	1320	1230	1160	1050	930	840	770	690	620
45	45	1690	1440	1330	1190	1120	980	880	800	710	640
50	50	1900	1580	1460	1280	1200	1040	930	830	740	650

Миниатюрный байпасный индикатор уровня, тип 1015-mini, имеет модульную конструкцию и может быть оборудован в соответствии с индивидуальными потребностями.

Типовые ключи, стр. 302 – 305

20 – Положение магнитной системы

Замечания

Миниатюрный байпасный индикатор уровня, тип 1015-mini, имеет модульную конструкцию и может быть оборудован в соответствии с индивидуальными потребностями.

Типовые ключи, стр. 302 – 305

50 -= Положение магнитной системы

Тип	**MNA / MNB** **MNAN / MNBN**
Корпус:	Анодированный алюминий
Класс защиты от проникновения загрязнений:	IP 67

MNA / MNB / MNAN / MNBN

Внешний вид

- Материал:	Pocan (полибутилентерефталат)
- Цвет:	Белый / Красный
Наконечник:	Ryton (полифениленсульфид), черный
Лицевая сторона - MNA / MNAN:	Макролон
- MNB / MNBN:	Стекло
Температура окружающей среды:	-40°C ... 200°C
MNAN / MNBN (с защитой от прокручивания):	Макс. угол поворота ролика 180°

Разрешительная документация / Сертификаты:

ATEX / ГОСТ / GL / BV / DNV / ABS

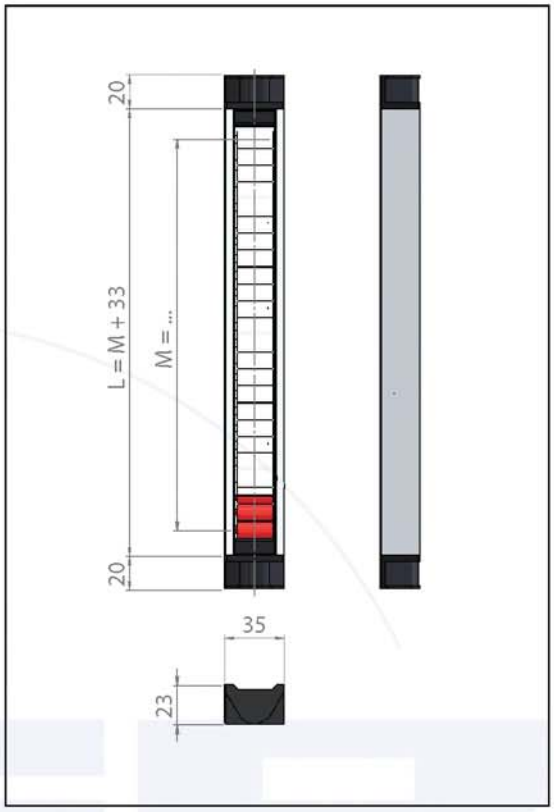

Тип	**MNAV / MNBV** **MNAVN / MNBVN**
Корпус:	Алюминий с покрытием из нержавеющей стали
Класс защиты от проникновения загрязнений:	IP 67

MNAV / MNBV / MNAVN / MNBVN

Внешний вид

- Материал:	Pocan (полибутилентерефталат)
- Цвет:	Белый / Красный
Наконечник:	Ryton (полифениленсульфид), черный
Лицевая сторона - MNAV / MNAVN:	Макролон
- MNBV / MNBVN:	Стекло
Температура окружающей среды:	-40°C ... 200°C
MNAVN / MNBVN (с защитой от прокручивания):	Макс. угол поворота ролика 180°

Разрешительная документация / Сертификаты:

ATEX / ГОСТ / GL / BV / DNV / ABS

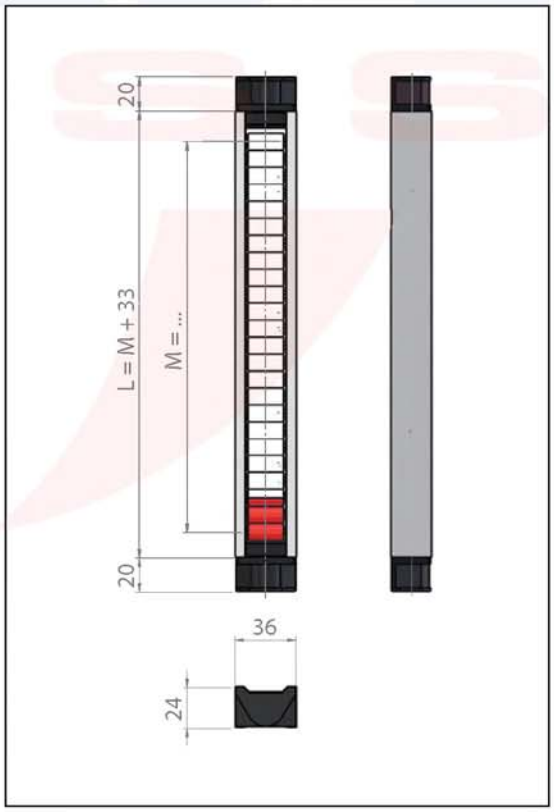

Миниатюрный байпасный индикатор уровня, тип 1015-mini, имеет модульную конструкцию и может быть оборудован в соответствии с индивидуальными потребностями.
Типовые ключи, стр. 302 – 305

Тип **SAK / SA.. / SV..**

SAK

Шкала:	Клейкая лента (черная)
Угловой профиль:	Алюминий
Деления:	в см (0 см .. 10 см .. 20 см .. 30 см ..)
Ширина:	40 мм
Температура окружающей среды:	-40°C ... 200°C

SA0 / SA1 / SA2 / SA3 / SA4

Шкала:	С гравировкой
Угловой профиль:	Алюминий
Деления:	Пустая /%/см/дюймы / ..
Ширина:	40 мм
Температура окружающей среды:	-40°C ... 200°C

SV0 / SV1 / SV2 / SV3 / SV4

Шкала:	С гравировкой
Угловой профиль:	Нержавеющая сталь
Деления:	Пустая /%/см/дюймы / ..
Ширина:	40 мм
Температура окружающей среды:	-40°C ... 400°C

Разрешительная документация / Сертификаты:

ATEX / ГОСТ / GL / BV / DNV / ABS

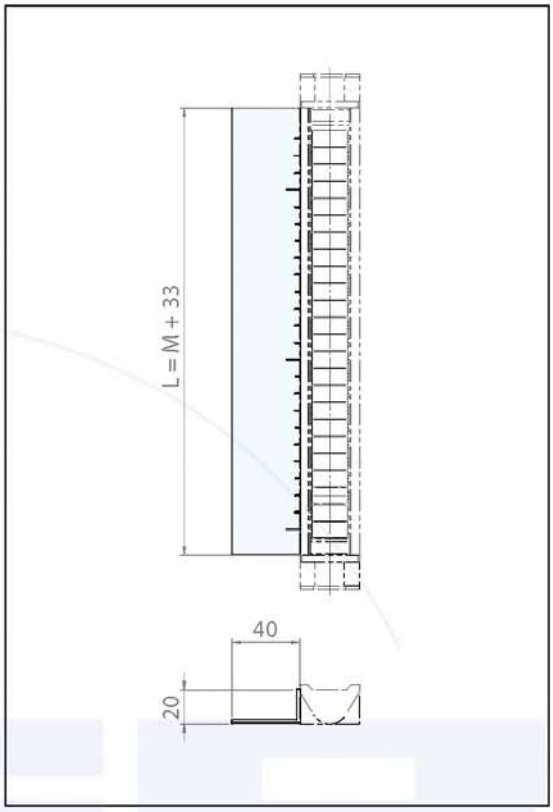

Тип **Приставка магнитного роликового индикатора PV**

Материал:	Акриловое стекло
Ширина:	35 мм
Глубина:	67 мм
Температура окружающей среды:	-40°C ... 100°C
Монтаж:	на магнитном роликовом индикаторе

Разрешительная документация / Сертификаты:

ATEX / ГОСТ / GL / BV / DNV / ABS

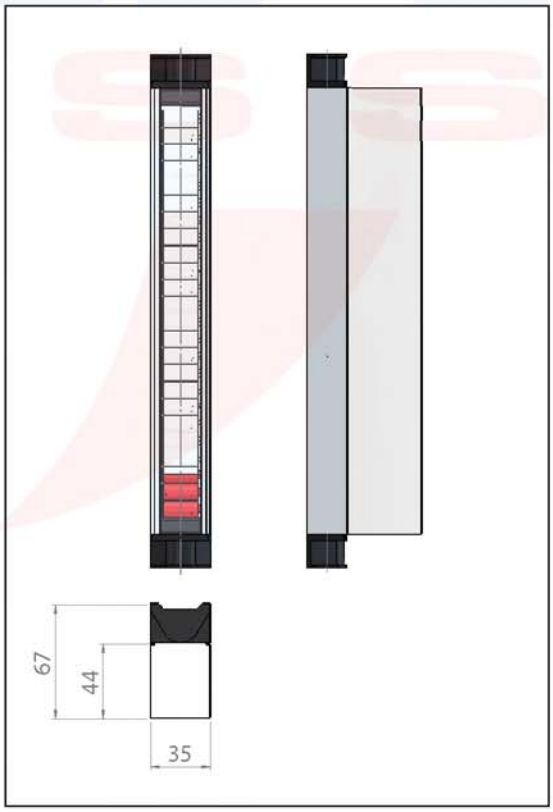

Миниатюрный байпасный индикатор уровня, тип 1015-mini, имеет модульную конструкцию и может быть оборудован в соответствии с индивидуальными потребностями.

Типовые ключи, стр. 302 – 305

Схема подключения

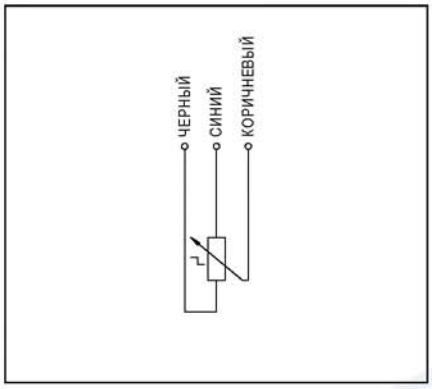

Без блока управления (преобразователя)

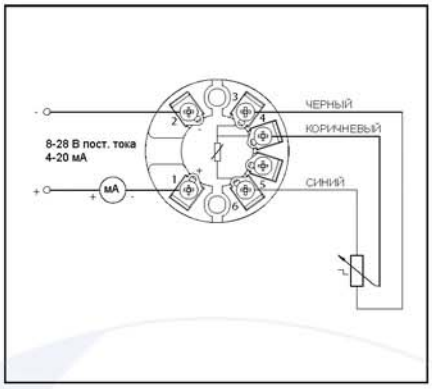

Блок управления (преобразователь) TP5343..

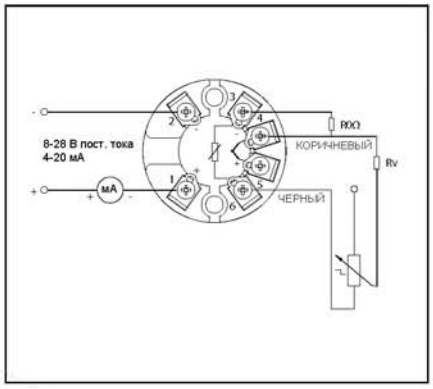

Блок управления (преобразователь) TD5335..

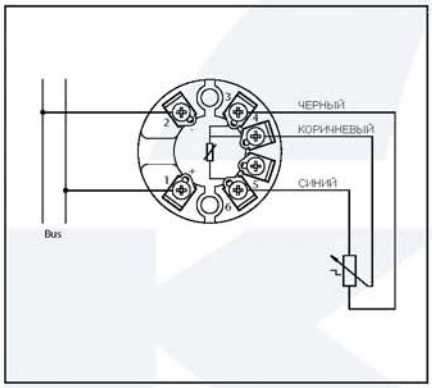

Блок управления (преобразователь) TP5350..

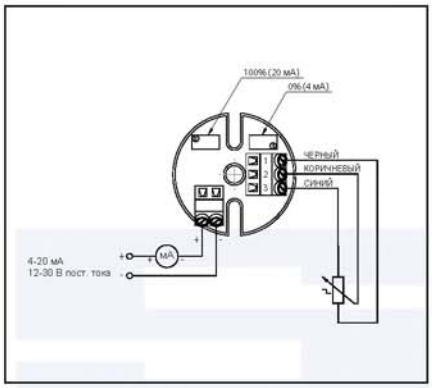

Блок управления (преобразователь) XT42SI Ex

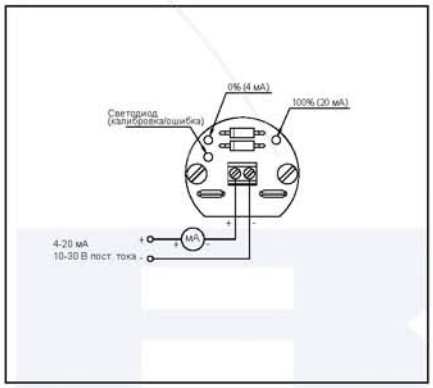

Магнитострикционный блок управления (преобразователь)

Подробные данные в соответствии с главой «Блоки управления 1011»

Разрешительная документация / Сертификаты:

Соответствие требованиям ATEX к точности K5.. / K10.. / K15..*

II 1/2G	Ex ia c IIC T6 - T4	II 1/2G	Ex ia c IIC T6 - T3 или Ex d ia c IIC T6 - T4	II 2G	Ex d c IIC T6 - T4
II 1/2G	Ex d ia c IIC T6 - T4	II 2D	Ex tD A21 c IP6* T80°C - T190°C или T125		

Макс. температура жидкости Ex ia 180°C / Exd 120°C

Тип защит. искробезопас. переключателя Ex ia IIC или темп. переключателя	I_i ≤ 100 мА		
Тип защитного искробезопасного температурного датчика Ex ia IIC	U_i ≤ 28 В	I_i ≤ 100 мА	P_i ≤ 700 мВт
Тип защит. искробезопас. темп. датчика Ex ia IIC с опцией /N (NAMUR EN 60947)	U_i ≤ 15 В пост. тока	I_i ≤ 60 мА	
Тип защитной «накладки»	U_N ≤ 250 В пост./перем. тока	P_{SN} ≤ 50 Вт/ВА	P_{FN} ≤ 700 мВт
Тип защитной «накладки» с опцией /N (NAMUR EN 60947)	U_N ≤ 15 В пост. тока	I_N ≤ 60 мА	
Тип защитной «накладки» с опцией /R22 (резистор)	U_N ≤ 250 В пост./перем. тока	I_N ≤ 100 мА	

Соответствие требованиям ATEX к точности K1..*

II 1/2G	Ex ia c IIC T6 - T2	II 1G	Ex ia IIC T4 - T2
II 1/2G	Ex ia IIC T6 - T2	II 2G	Ex d IIC T4

Тип защит. искробезопас.переключателя Ex ia IIC	U_i ≤ 30 В	I_i ≤ 200 мА	P_i ≤ 1000 мВт
Температурный класс	T6	T5	T4 - T2
Температура окружающей среды (T_a)	-20°C ... 40°C	-20°C ... 55°C	-20°C ... 85°C
Температура жидкости (T_F)	-20°C ... 60°C	-20°C ... 60°C	-20°C ... 60°C

Миниатюрный байпасный индикатор уровня, тип 1015-mini, имеет модульную конструкцию и может быть оборудован в соответствии с индивидуальными потребностями.

Типовые ключи, стр. 302 – 305

* = соответствие стандартам зависит от комбинации оборудования

Тип **ALF/../V/../..-M..**

Корпус:	Анодированный алюминий
Кабельный ввод:	M20 x 1,5
Класс защиты от проникновения загрязнений:	IP 65
Температура окружающей среды:	-40°C ... 100°C
Материал трубки датчика уровня:	Нержавеющая сталь
Монтаж:	Стяжка
Минимальные размеры:	T: 27 мм / L1: 40 мм / Ub: 50 мм

Точность

Точность:	5 / 10 / 15 мм

Температура окружающей среды

- K5 / K10 / K15:	-30°C ... 130°C
- K5HTF / K10HTF / K15HTF:	-30°C ... 200°C
- K5HT / K10HT / K15HT:	-40°C ... 250°C

Опция: блок управления (преобразователь) / Стр. 312

Блок управления (преобразователь):	- Программируемый - Программируемый, по протоколу HART / SIL2 - Profibus PA - Fondation Fieldbus

Разрешительная документация / Сертификаты:

ATEX / ГОСТ / GL / BV / DNV / ABS

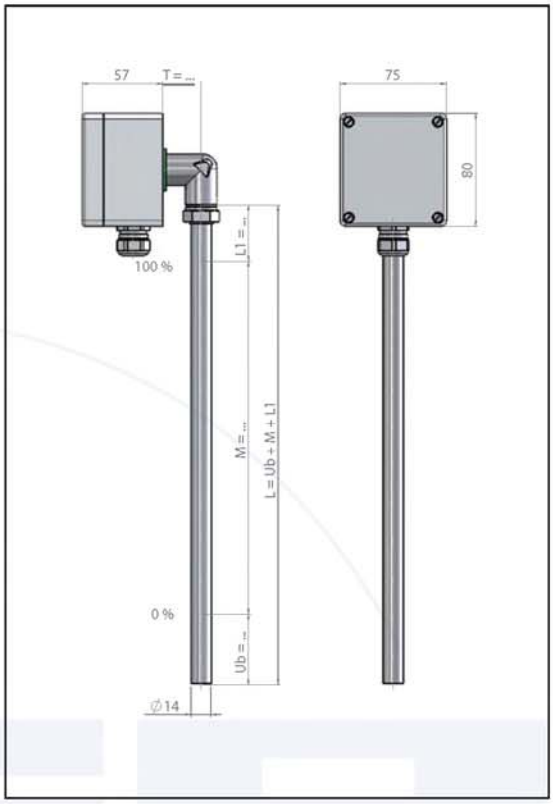

Тип **ALDA/../V/../EXDG-M..**

Корпус:	Алюминий с покрытием RAL 9006
Кабельный ввод:	M20 x 1,5
Класс защиты от проникновения загрязнений:	IP 68
Температура окружающей среды:	-40°C ... 100°C
Материал трубки датчика уровня:	Нержавеющая сталь
Монтаж:	Стяжка
Минимальные размеры:	T: 50 мм / L1: 40 мм / Ub: 50 мм

Точность

Точность:	5 / 10 / 15 мм

Температура окружающей среды

- K5 / K10 / K15:	-30°C ... 120°C
- K5HTF / K10HTF / K15HTF:	-30°C ... 120°C
- K5HT / K10HT / K15HT:	-40°C ... 120°C

Опция: блок управления (преобразователь) / Стр. 312

Блок управления (преобразователь):	- Программируемый - Программируемый, по протоколу HART / SIL2 - Profibus PA - Fondation Fieldbus

Разрешительная документация / Сертификаты:

ATEX / ГОСТ / GL / BV / DNV / ABS

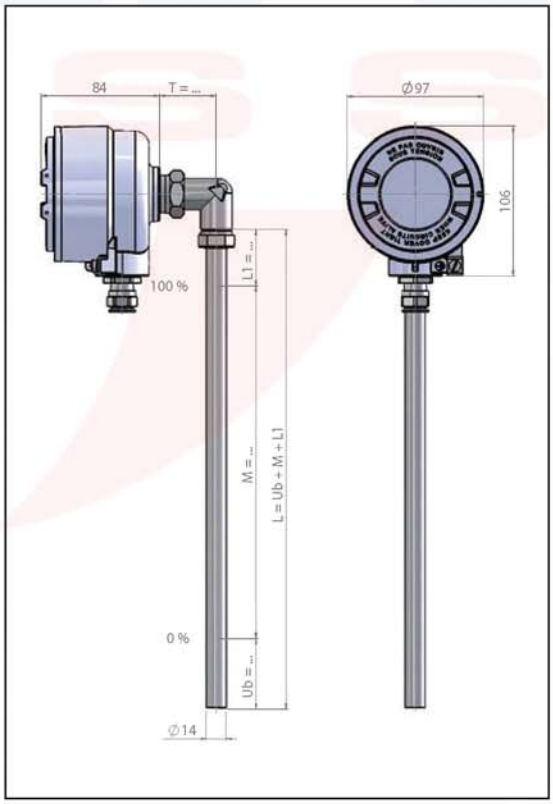

Миниатюрный байпасный индикатор уровня, тип 1015-mini, имеет модульную конструкцию и может быть оборудован в соответствии с индивидуальными потребностями.

Типовые ключи, стр. 302 – 305

Тип **DAALA/../V/..-M..**

Терминальная коробка:	Анодированный алюминий
Кабельный ввод:	M20 x 1,5
Класс защиты от проникновения загрязнений:	IP 65
Температура окружающей среды:	-40°C ... 60°C
Дисплей:	4-хразрядный LED-дисплей с красными светодиодами / Свободное масштабирование
Входной ток:	4 ... 20 мА
Материал трубки датчика уровня:	Нержавеющая сталь
Монтаж:	Стяжка
Минимальные размеры:	T: 50 мм / L1: 40 мм / Ub: 50 мм

Точность:	5 / 10 / 15 мм
Температура окружающей среды	
- K5 / K10 / K15:	-30°C ... 130°C
- K5HTF / K10HTF / K15HTF:	-30°C ... 200°C
- K5HT / K10HT / K15HT:	-40°C ... 250°C

Опция: блок управления (преобразователь) / Стр. 312

Блок управления (преобразователь):
- Программируемый
- Программируемый, по протоколу HART / SIL2
- Profibus PA
- Fondation Fieldbus

Разрешительная документация / Сертификаты:

ATEX / ГОСТ

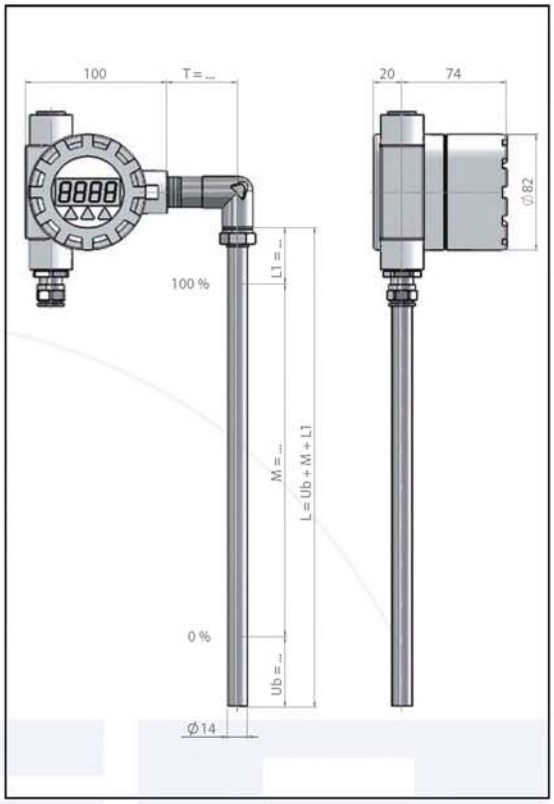

Тип **DAAVDA/../V/../EXIADG-M..**

Терминальная коробка:	Электрополированная нержавеющая сталь
Кабельный ввод:	M20 x 1,5
Класс защиты от проникновения загрязнений:	IP 68
Температура окружающей среды:	-40°C ... 60°C
Дисплей:	4-хразрядный LED-дисплей с красными светодиодами / Свободное масштабирование
Входной ток:	4 ... 20 мА
Материал трубки датчика уровня:	Нержавеющая сталь
Монтаж:	Стяжка
Минимальные размеры:	T: 50 мм / L1: 40 мм / Ub: 50 мм

Точность:	5 / 10 / 15 мм
Температура окружающей среды	
- K5 / K10 / K15:	-30°C ... 130°C (Exd 120°C)
- K5HTF / K10HTF / K15HTF:	-30°C ... 180°C (Exd 120°C)
- K5HT / K10HT / K15HT:	-40°C ... 180°C (Exd 120°C)

Опция: блок управления (преобразователь) / Стр. 312

Блок управления (преобразователь):
- Программируемый
- Программируемый, по протоколу HART / SIL2
- Profibus PA
- Fondation Fieldbus

Разрешительная документация / Сертификаты:

ATEX / ГОСТ

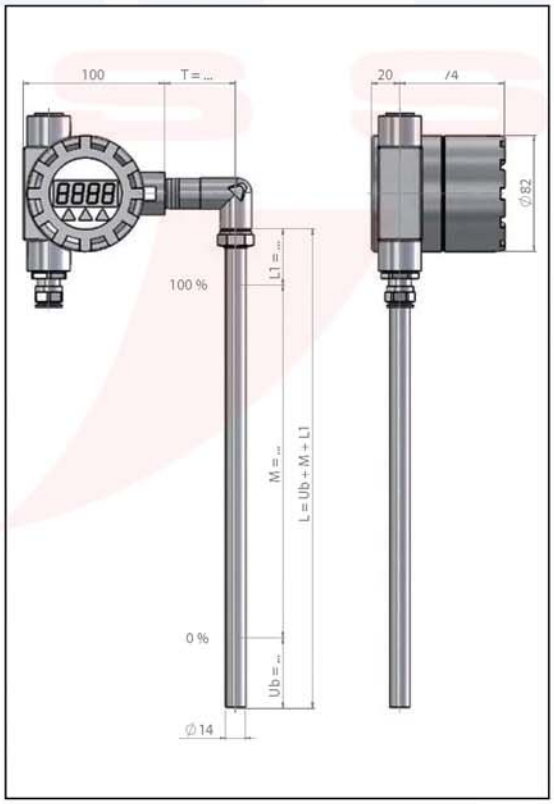

Миниатюрный байпасный индикатор уровня, тип 1015-mini, имеет модульную конструкцию и может быть оборудован в соответствии с индивидуальными потребностями.

Типовые ключи, стр. 302 – 305

Тип **AVA/../V/..-M..**

Терминальная коробка:	Нержавеющая сталь A4 (SS316)
Кабельный ввод:	M20 x 1,5
Класс защиты от проникновения загрязнений:	IP 67
Температура окружающей среды:	-40°C ... 85°C
Материал трубки датчика уровня:	Нержавеющая сталь
Монтаж:	Стяжка
Минимальные размеры:	T: 50 мм / L1: 40 мм / Ub: 50 мм

Точность

Точность:	5 / 10 / 15 мм

Температура окружающей среды

- K5 / K10 / K15:	-30°C ... 130°C
- K5HTF / K10HTF / K15HTF:	-30°C ... 200°C
- K5HT / K10HT / K15HT:	-40°C ... 250°C

Опция: блок управления (преобразователь) / Стр. 312

Блок управления (преобразователь):
- Программируемый
- Программируемый, по протоколу HART / SIL2
- Profibus PA
- Fondation Fieldbus

Разрешительная документация / Сертификаты:

ATEX / ГОСТ / GL / BV / DNV / ABS

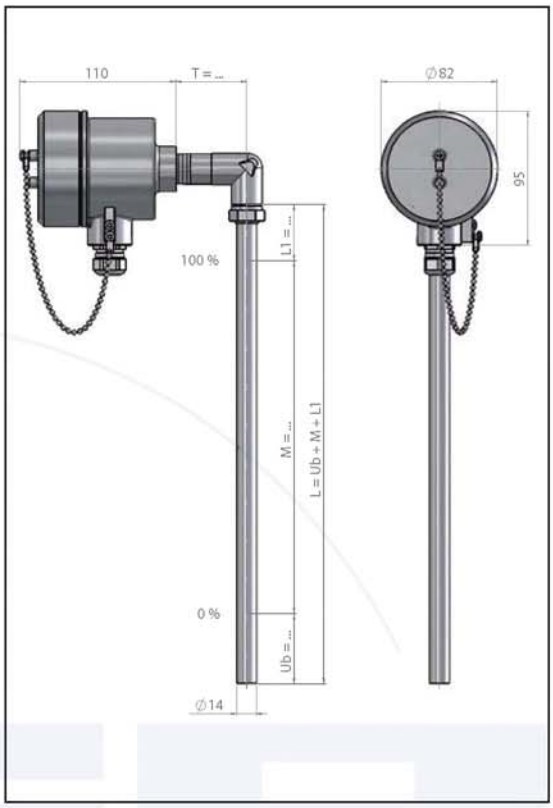

Тип **AVM/../V/../..-M..**

Терминальная коробка:	Нержавеющая сталь A4 (SS316)
Кабельный ввод:	M16 x 1.5
Класс защиты от проникновения загрязнений:	IP 68
Температура окружающей среды:	-40°C ... 85°C
Материал трубки датчика уровня:	Нержавеющая сталь
Монтаж:	Стяжка
Минимальные размеры:	L1: 40 мм / Ub: 50 мм

Точность

Точность:	0.2 мм

Температура окружающей среды

- K1:	-40°C ... 125°C
- K1HT:	-40°C ... 250°C

Блок управления (преобразователь)

- MST / MSTB:	- Программируемый 4 ... 20 мА, 10 ... 30 В пост. тока
- MSTH / MSTHB:	- Программируемый, по протоколу Hart 4 ... 20 мА, 10 ... 30 В пост. тока

Разрешительная документация / Сертификаты:

ATEX / ГОСТ / IECEX / SIL2

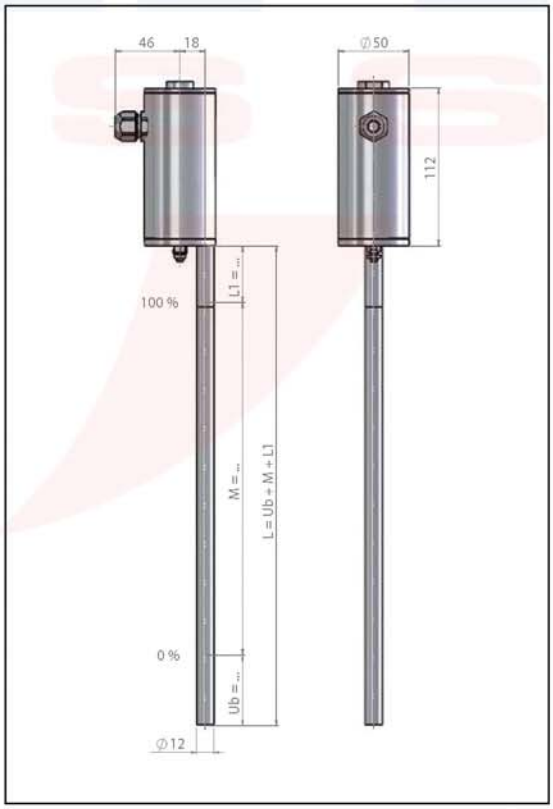

Миниатюрный байпасный индикатор уровня, тип 1015-mini, имеет модульную конструкцию и может быть оборудован в соответствии с индивидуальными потребностями.

Типовые ключи, стр. 302 – 305

Тип **AVDM/../V/../EXIADG-M..**

Терминальная коробка:	Нержавеющая сталь A4 (SS316)
Кабельный ввод:	M20 x 1,5
Класс защиты от проникновения загрязнений:	IP 68
Температура окружающей среды:	-40°C ... 85°C
Материал трубки датчика уровня:	Нержавеющая сталь
Монтаж:	Стяжка
Минимальные размеры:	L1: 40 мм / Ub: 50 мм

Точность

Точность:	0,2 мм
Температура окружающей среды - K1:	Температура в соответствии с ATEX, стр. 312

Блок управления (преобразователь)

- MSTB:	- Программируемый 4 ... 20 мА, 10 ... 30 В пост. тока
- MSTHB:	- Программируемый, по протоколу Hart 4 ... 20 мА, 10 ... 30 В пост. тока

Разрешительная документация / Сертификаты:

ATEX / ГОСТ / IECEX / SIL2

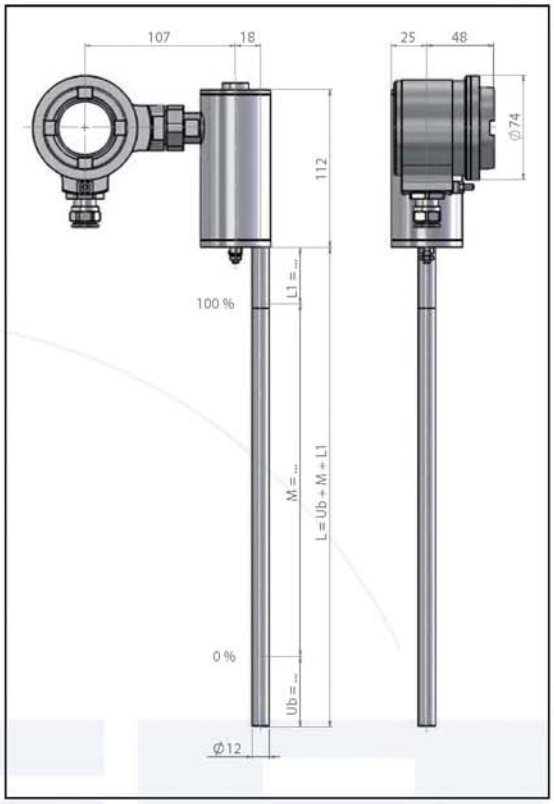

Тип **DAAVDM/../V/../EXIADG-M..**

Терминальная коробка:	Нержавеющая сталь A4 (SS316)
Кабельный ввод:	M20 x 1,5
Класс защиты от проникновения загрязнений:	IP 68
Температура окружающей среды:	-40°C ... 85°C
Материал трубки датчика уровня:	Нержавеющая сталь
Монтаж:	Стяжка
Минимальные размеры:	L1: 40 мм / Ub: 50 мм

Точность

Точность:	0,2 мм
Температура окружающей среды - K1:	Температура в соответствии с ATEX, стр. 312

Блок управления (преобразователь)

- MSTB:	- Программируемый 4 ... 20 мА, 10 ... 30 В пост. тока
- MSTHB:	- Программируемый, по протоколу Hart 4 ... 20 мА, 10 ... 30 В пост. тока

Разрешительная документация / Сертификаты:

ATEX / ГОСТ / IECEX / SIL2

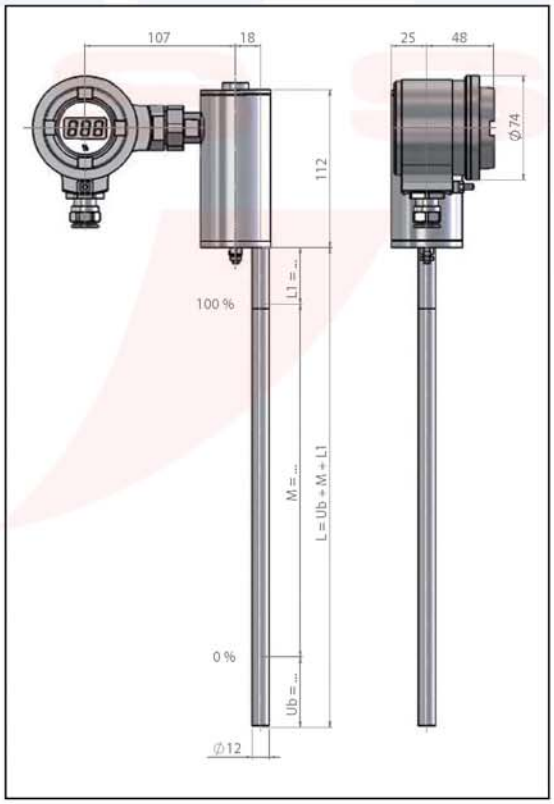

Миниатюрный байпасный индикатор уровня, тип 1015-mini, имеет модульную конструкцию и может быть оборудован в соответствии с индивидуальными потребностями.

Типовые ключи, стр. 302 – 305

KSR SWISS

Миниатюрный байпасный индикатор уровня, тип 1015-mini, имеет модульную конструкцию и может быть оборудован в соответствии с индивидуальными потребностями.

Типовые ключи, стр. 302 – 305

Схема подключения

Перекидной контакт

Перекидной контакт
с резистором

Перекидной контакт в
соответствии с NAMUR EN 60947

Разрешительная документация / Сертификаты:

ATEX*

II 2G	Ex ia IIC T6 - T1	II 2G	Ex d IIC T6 - T4
II 2D	Ex tD A21 IP6* T80°C - T300°C	II 2D	Ex tD A21 IP6* T80°C - T120°C

Макс. температура жидкости Ex ia 180°C / Exd 120°C

Тип защит. искробезопас.переключателя Ex ia IIC или темп. переключателя	I_i ≤ 100 мА		
Тип защитного искробезопасного температурного датчика Ex ia IIC	U_i ≤ 28 В	I_i ≤ 100 мА	P_i ≤ 700 мВт
Тип защит. искробезопас. темп. датчика Ex ia IIC с опцией /N (NAMUR EN 60947)	U_i ≤ 15 В пост. тока	I_i ≤ 60 мА	
Тип защитной «накладки»	U_N ≤ 250 В пост./перем. тока	P_{SN} ≤ 50 Вт/ВА	P_{FN} ≤ 700 мВт
Тип защитной «накладки» с опцией /N (NAMUR EN 60947)	U_N ≤ 15 В пост. тока	I_N ≤ 60 мА	
Тип защитной «накладки» с опцией /R22 (резистор)	U_N ≤ 250 В пост./перем. тока	I_N ≤ 100 мА	

Миниатюрный байпасный индикатор уровня, тип 1015-mini, имеет модульную конструкцию и может быть оборудован в соответствии с индивидуальными потребностями.

Типовые ключи, стр. 302 – 305

* = соответствие стандартам зависит от комбинации оборудования

Тип	**RU40/../../../..** **RU40/../../../../EXIAG**
Корпус:	Анодированный алюминий
Класс защиты от проникновения загрязнений:	IP 65
Монтаж:	В любом месте на камере
Температура окружающей среды	
- с соед. кабелем из с изоляцией PVC:	-20°C ... 80°C
- с соед. кабелем с изоляцией из силикона:	-40°C ... 150°C
- с соед. кабелем с изоляцией из PUR:	-40°C ... 80°C
- с соединительным кабелем Radox:	-35°C ... 120°C
Функция переключения	
Функция:	Перекидной контакт
Режим переключения:	Бистабильный
Переключающая способность:	230 В / 0,5 А / 40 ВА
Переключающая способность / ATEX Exia:	Exia 100 мА / Exia NAMUR 60 мА
Гистерезис переключений:	5 мм ... 7 мм
Опции	
- Опция переключения .. /R22:	Резистор 22 Ом / 0,21 Вт
- Опция переключения .. /N:	NAMUR EN 60947

Разрешительная документация / Сертификаты:

ATEX / ГОСТ / GL / BV / DNV / ABS / SIL1

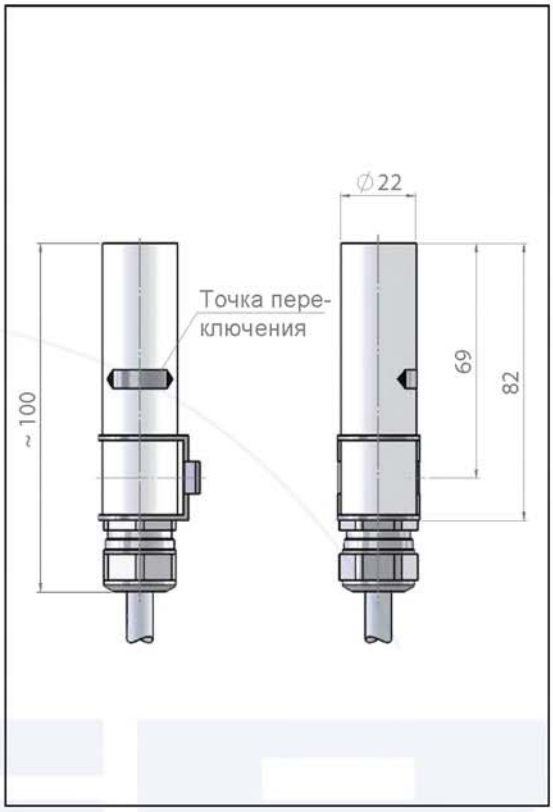

Тип	**RUD40/../../../../EXDG**
Корпус:	Анодированный алюминий
Класс защиты от проникновения загрязнений:	IP 65
Монтаж:	В любом месте на камере
Температура окружающей среды:	
- с соед. кабелем с изоляцией из PVC:	-20°C ... 80°C
- с соед. кабелем с изоляцией из силикона:	-40°C ... 120°C
- с соед. кабелем с изоляцией из PUR:	-40°C ... 80°C
- с соединительным кабелем Radox:	-35°C ... 120°C
Функция переключения	
Функция:	Перекидной контакт
Режим переключения:	Бистабильный
Переключающая способность:	U_N 250 В / P_{SN} 50 Вт/ВА / P_{FN} 700 мВт
- NAMUR EN 60947:	U_N 15 В пост. тока / I_N 60 мА
- с резистором:	U_N 250 В / I_N 100 мА
Гистерезис переключений:	5 мм ... 7 мм
Опции	
- Опция переключения .. /R22:	Резистор 22 Ом / 0,21 Вт
- Опция переключения .. /N:	NAMUR EN 60947

Разрешительная документация / Сертификаты:

ATEX / ГОСТ / GL / BV / DNV / ABS / SIL1

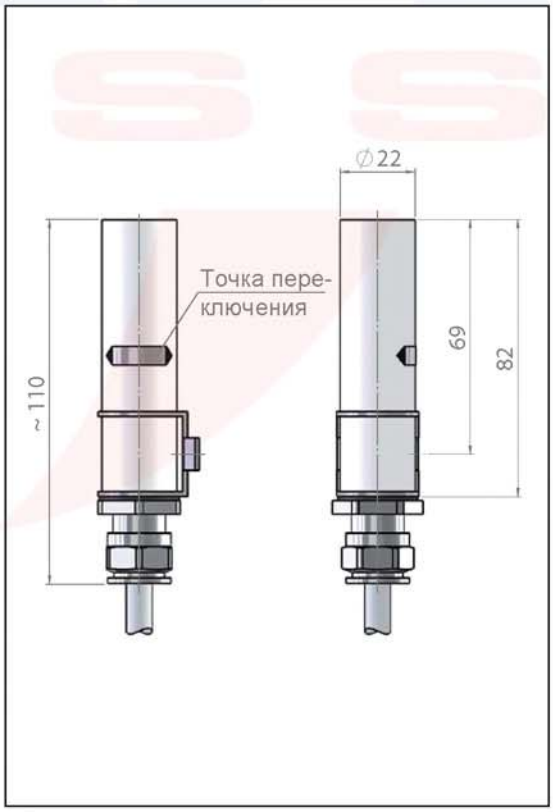

Миниатюрный байпасный индикатор уровня, тип 1015-mini, имеет модульную конструкцию и может быть оборудован в соответствии с индивидуальными потребностями.

Типовые ключи, стр. 302 – 305

Тип	**RUV40/../../../..** **RUV40/../../../../EXIAG**
Корпус:	Нержавеющая сталь
Класс защиты от проникновения загрязнений:	IP 68
Монтаж:	В любом месте на камере
Температура окружающей среды	
- с соед.кабелем с изоляцией из PVC:	-20°C ... 80°C
- с соед. кабелем с изоляцией из силикона:	-40°C ... 150°C
- с соед. кабелем с изоляцией из PUR:	-40°C ... 80°C
- с соединительным кабелем Radox:	-35°C ... 120°C
Функция переключения	
Функция:	Перекидной контакт
Режим переключения:	Бистабильный
Переключающая способность:	230 В / 0,5 А / 40 ВА
Переключающая способность / ATEX Exia:	Exia 100 мА / Exia NAMUR 60 мА
Гистерезис переключений:	5 мм ... 7 мм
Опции	
- Опция переключения .. /R22:	Резистор 22 Ом / 0,21 Вт
- Опция переключения .. /N:	NAMUR EN 60947

Разрешительная документация / Сертификаты:

ATEX / ГОСТ / GL / BV / DNV / ABS / SIL1

Тип	**RUVD40/../../../../EXDG**
Корпус:	Анодированный алюминий
Класс защиты от проникновения загрязнений:	IP 65
Монтаж:	Справа или слева от магнитного роликового индикатора
Температура окружающей среды	
- с соед. кабелем с изоляцией из PVC:	-20°C ... 80°C
- с соед. кабелем с изоляцией из силикона:	-40°C ... 120°C
- с соед. кабелем с изоляцией из PUR:	-40°C ... 80°C
- с соединительным кабелем Radox:	-35°C ... 120°C
Функция переключения	
Функция:	Перекидной контакт
Режим переключения:	Бистабильный
Переключающая способность:	U_N 250 В / P_{SN} 50 Вт/ВА / P_{RN} 700 мВт
- NAMUR EN 60947:	U_N 15 В пост. тока / I_N 60 мА
- с резистором:	U_N 250 В / I_N 100 мА
Гистерезис переключений:	5 мм ... 7 мм
Опции	
- Опция переключения .. /R22:	Резистор 22 Ом / 0,21 Вт
- Опция переключения .. /N:	NAMUR EN 60947

Разрешительная документация / Сертификаты:

ATEX / ГОСТ / GL / BV / DNV / ABS / SIL1

Миниатюрный байпасный индикатор уровня, тип 1015-mini, имеет модульную конструкцию и может быть оборудован в соответствии с индивидуальными потребностями.

Типовые ключи, стр. 302 – 305

Тип	**ALERU40/..** **ALERU40/../EXIAG**
Корпус:	Анодированный алюминий
Кабельный ввод:	M20 x 1,5
Класс защиты от проникновения загрязнений:	IP 65
Монтаж:	В любом месте на камере
Температура окружающей среды:	-40°C ... 130°C

Функция переключения	
Функция:	Перекидной контакт
Режим переключения:	Бистабильный
Переключающая способность:	230 В / 0,5 А / 40 ВА
Переключающая способность / ATEX Exia:	Exia 100 мА / Exia NAMUR 60 мА
Гистерезис переключений:	5 мм ... 7 мм

Опции	
- Опция переключения .. /R22:	Резистор 22 Ом / 0,21 Вт
- Опция переключения .. /N:	NAMUR EN 60947

Разрешительная документация / Сертификаты:

ATEX / ГОСТ / GL / BV / DNV / ABS / SIL1

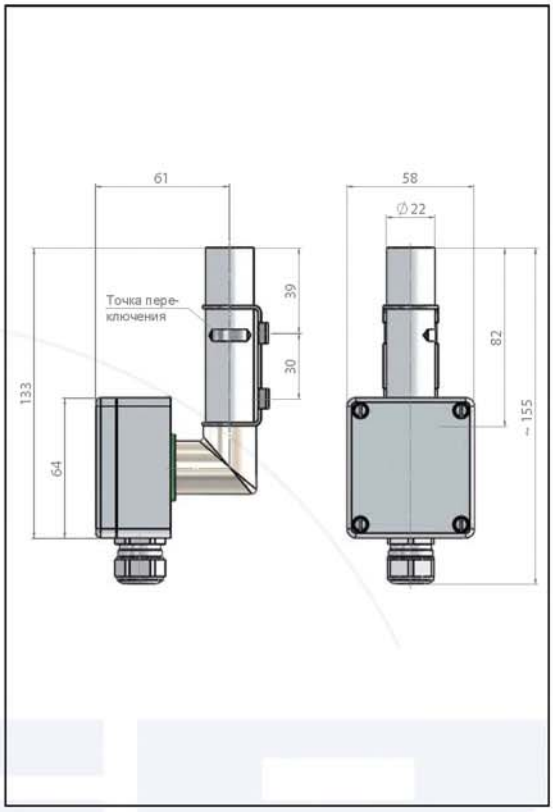

Тип	**ALFRU40/..** **ALFRU40/../EXIAG**
Корпус:	Анодированный алюминий
Кабельный ввод:	M20 x 1,5
Класс защиты от проникновения загрязнений:	IP 65
Монтаж:	В любом месте на камере
Температура окружающей среды:	-40°C ... 130°C

Функция переключения	
Функция:	Перекидной контакт
Режим переключения:	Бистабильный
Переключающая способность:	230 В / 0,5 А / 40 ВА
Переключающая способность / ATEX Exia:	Exia 100 мА / Exia NAMUR 60 мА
Гистерезис переключений:	5 мм ... 7 мм

Опции	
- Опция переключения .. /R22:	Резистор 22 Ом / 0,21 Вт
- Опция переключения .. /N:	NAMUR EN 60947

Разрешительная документация / Сертификаты:

ATEX / ГОСТ / GL / BV / DNV / ABS / SIL1

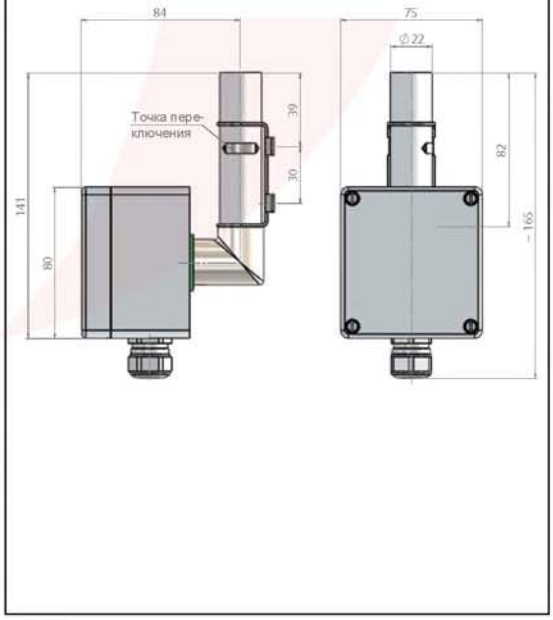

Миниатюрный байпасный индикатор уровня, тип 1015-mini, имеет модульную конструкцию и может быть оборудован в соответствии с индивидуальными потребностями.

Типовые ключи, стр. 302 – 305

Тип	**AIT** **AHT**

Изоляция из армафлекса AIT

Материал:	Пористый материал на основе синтетического каучука
Противопожарные свойства:	Самозатухающий, не растекающийся, не горючий
Номинальная толщина:	32 мм
Температура окружающей среды:	-50°C ... 105°C
Стойкость к УФ-излучению:	нет

Изоляция из армафлекса AHT

Материал:	Пористый материал на основе синтетического каучука
Противопожарные свойства:	Самозатухающий, не растекающийся, не горючий
Номинальная толщина:	25 мм
Температура окружающей среды:	-50°C ... 150°C
Стойкость к УФ-излучению:	Да

Тип	**H..A** **H..B**

Саморегулирующийся незамерзающий электроподогрев

Тип:	H75A H75B в соответствии с EExe / T4
Клеммная коробка:	Стеклопластик черный с вводом кабеля M25
Защитная оболочка:	Фторполимер
Источник питания:	230 В перем. тока
Выходная мощность:	76 Вт/м при 10°C
Поддерживаемая температура:	~10°C / защита от замерзания (необходима изоляция 32 мм)
Продувка паром:	нет
Температура окружающей среды:	-40°C ... 75°C
Разрешительная документация / Сертификаты:	ATEX / DNV

Саморегулирующийся незамерзающий электроподогрев

Тип:	H150A H150B в соответствии с EExe / T2
Клеммная коробка:	Стеклопластик черный с вводом кабеля M25
Защитная оболочка:	Фторполимер
Источник питания:	230 В перем. тока
Выходная мощность:	50 Вт/м при 10°C
Поддерживаемая температура:	~10°C / защита от замерзания (необходима изоляция 32 мм)
Продувка паром:	Да
Температура окружающей среды:	-40°C ... 150°C
Разрешительная документация / Сертификаты:	ATEX / DNV

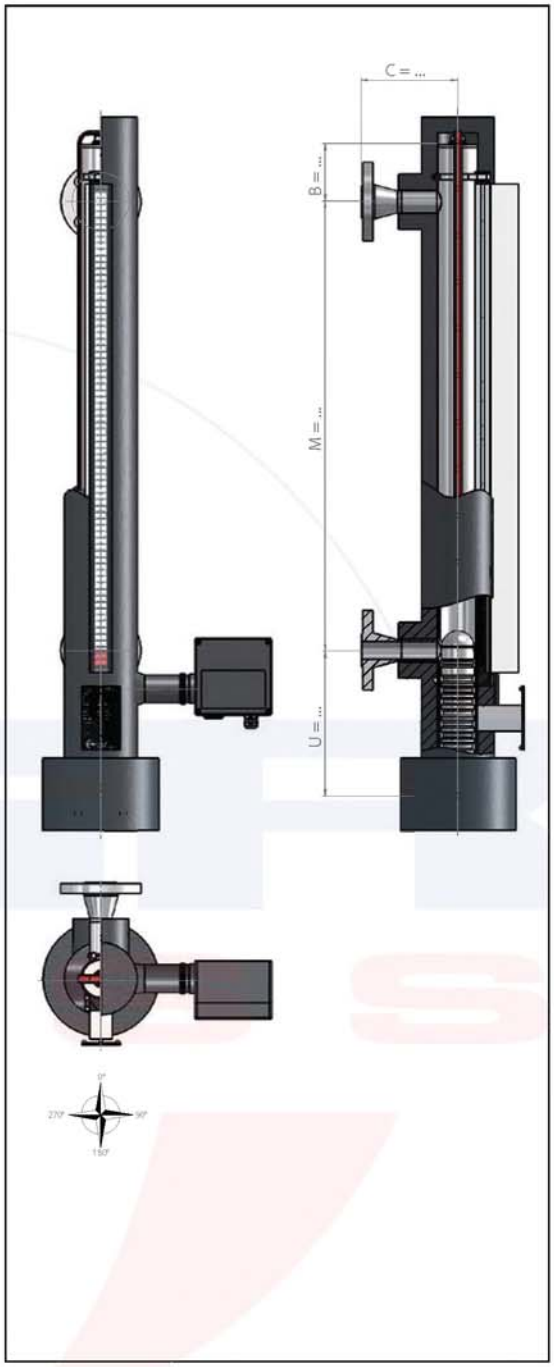

Разрешительная документация / Сертификаты:

Миниатюрный байпасный индикатор уровня, тип 1015-mini, имеет модульную конструкцию и может быть оборудован в соответствии с индивидуальными потребностями.

Типовые ключи, стр. 302 – 305

Тип	SW

Изоляция Rock-wool SW

Материал:	Rock-wool с нержавеющей сталью (съемный кожух)
Номинальная толщина:	~50 мм
Температура окружающей среды:	-50°C ... 750°C
Стойкость к УФ-излучению:	Да

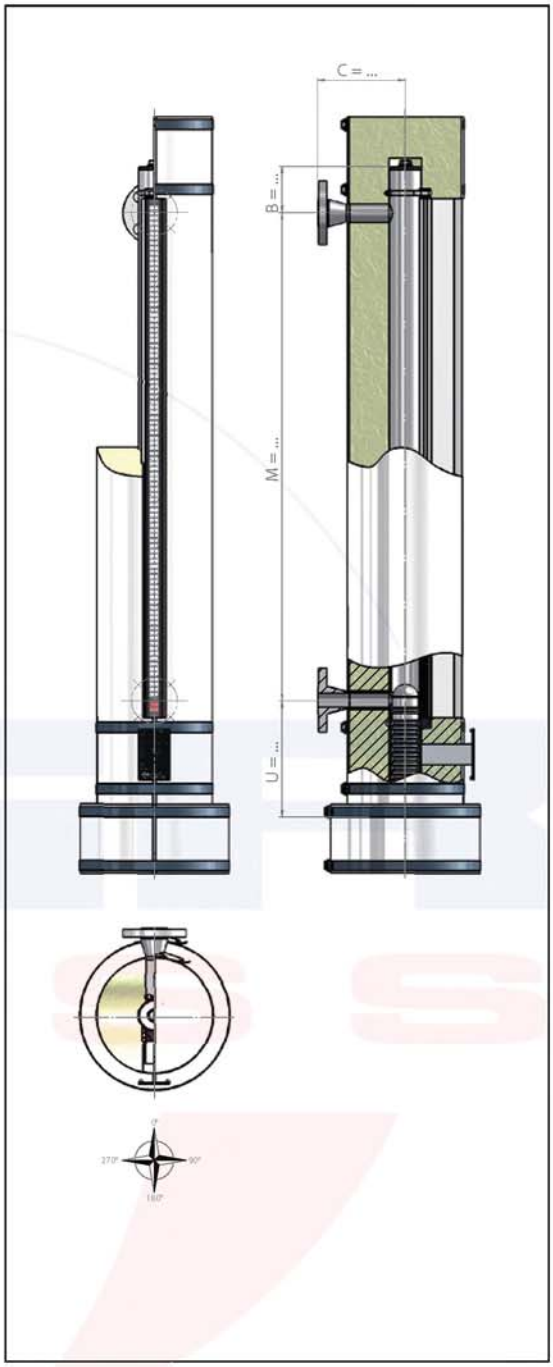

Миниатюрный байпасный индикатор уровня, тип 1015-mini, имеет модульную конструкцию и может быть оборудован в соответствии с индивидуальными потребностями.

Типовые ключи, стр. 302 – 305

Верх камеры

Колпак трубки

Крышка трубки

Крышка трубки с заглушкой вентиляционного отверстия G..

Крышка трубки с заглушкой вентиляционного отверстия NPT..

Крышка трубки с вентиляционным выводом под приварку

Крышка трубки с вентиляционным фланцем

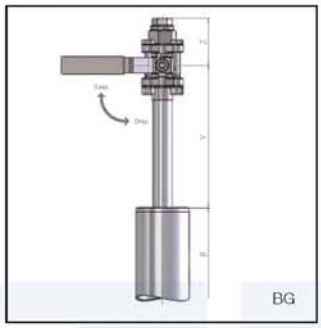

Крышка трубки с вентиляционным шаровым вентилем

Крышка трубки с вентиляционным игольчатым вентилем

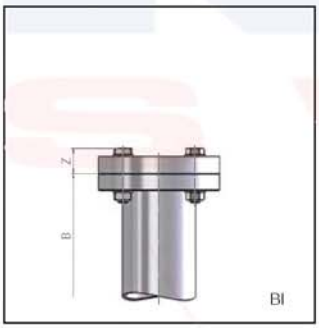

Фланцевое соединение

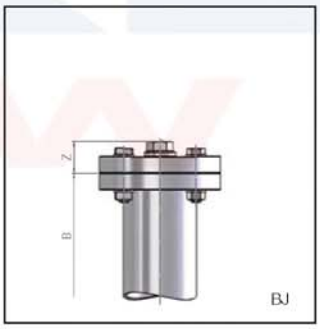

Фланцевое соединение с заглушкой вентиляционного отверстия G..

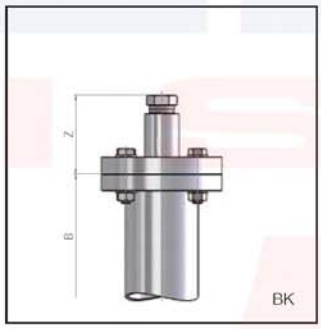

Фланцевое соединение с заглушкой вентиляционного отверстия NPT..

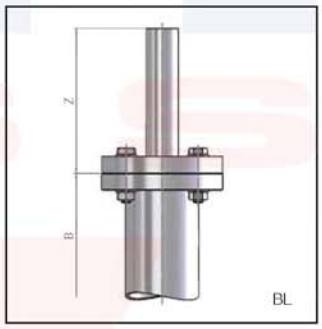

Фланцевое соединение с вентиляционным выводом под приварку

Фланцевое соединение с вентиляционным фланцем

Фланцевое соединение с вентиляционным шаровым вентилем

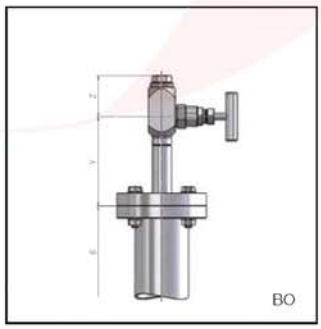

Фланцевое соединение с вентиляционным игольчатым вентилем

Миниатюрный байпасный индикатор уровня, тип 1015-mini, имеет модульную конструкцию и может быть оборудован в соответствии с индивидуальными потребностями.

Типовые ключи, стр. 302 – 305

Верх камеры

Номинальное давление	**6 / 150#**		
	B	Y	Z
	Размеры, в мм		
Колпак трубки	-	-	-
Крышка трубки	50	-	-
Крышка трубки с заглушкой вентиляционного отверстия G1/2	50	-	20
Крышка трубки с заглушкой вентиляционного отверстия NPT1/2	50	-	30
Крышка трубки с вентиляционным выводом под приварку	50	-	100
Крышка трубки с вентиляционным фланцем	50	-	100
Крышка трубки с вентиляционным шаровым вентилем G	50	120	55
Крышка трубки с вентиляционным игольчатым вентилем G	50	120	50
Фланцевое соединение	50	-	30
Фланцевое соединение с заглушкой вентиляционного отверстия G1/2	50	-	35
Фланцевое соединение с заглушкой вентиляционного отверстия NPT1/2	50	-	65
Фланцевое соединение с вентиляционным выводом под приварку	50	-	100
Фланцевое соединение с вентиляционным фланцем	50	-	100
Фланцевое соединение с вентиляционным шаровым вентилем G	50	120	55
Фланцевое соединение с вентиляционным игольчатым вентилем G	50	120	50

Миниатюрный байпасный индикатор уровня, тип 1015-mini, имеет модульную конструкцию и может быть оборудован в соответствии с индивидуальными потребностями.

Типовые ключи, стр. 302 – 305

Низ камеры

Крышка трубки

Крышка трубки с пробкой сливного отверстия G..

Крышка трубки с пробкой сливного отверстия NPT..

Крышка трубки с выводом сливного отверстия под приварку

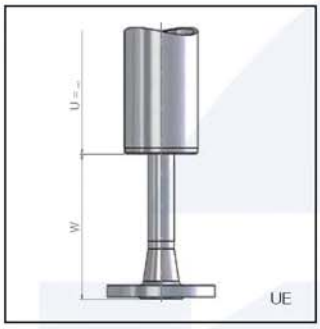

Крышка трубки со сливным фланцем

Крышка трубки со сливным шаровым вентилем

Крышка трубки со сливным игольчатым вентилем

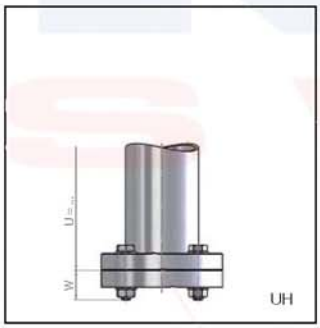

Фланцевое соединение

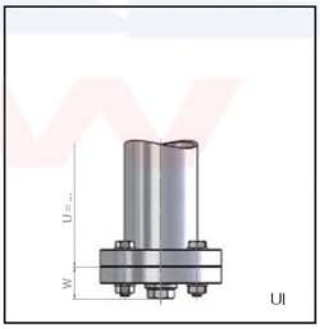

Фланцевое соединение с пробкой сливного отверстия G..

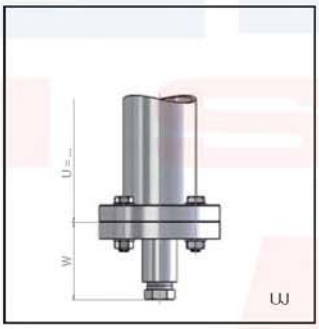

Фланцевое соединение с пробкой сливного отверстия NPT..

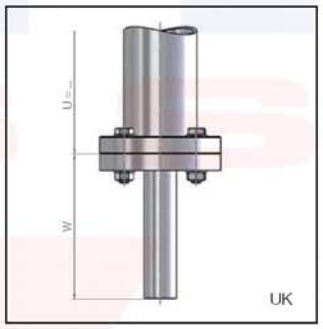

Фланцевое соединение со сливным выводом под приварку

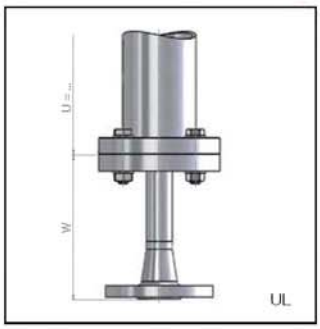

Фланцевое соединение со сливным фланцем

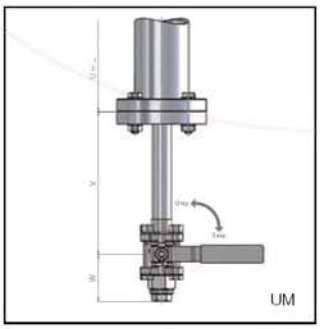

Фланцевое соединение со сливным шаровым вентилем

Фланцевое соединение со сливным игольчатым вентилем

Миниатюрный байпасный индикатор уровня, тип 1015-mini, имеет модульную конструкцию и может быть оборудован в соответствии с индивидуальными потребностями.

Типовые ключи, стр. 302 – 305

Низ камеры

Номинальное давление	6 / 150#		
	U	V	W
	Размеры, в мм		
Крышка трубки	...[S]	-	-
Крышка трубки с пробкой сливного отверстия G1/2	...[S]	-	20
Крышка трубки с пробкой сливного отверстия NPT1/2	...[S]	-	30
Крышка трубки с выводом сливного отверстия под приварку	...[S]	-	100
Крышка трубки со сливным фланцем	...[S]	-	100
Крышка трубки со сливным шаровым вентилем G	...[S]	120	55
Крышка трубки со сливным игольчатым вентилем G	...[S]	120	50
Фланцевое соединение	...[S]	-	30
Фланцевое соединение с пробкой сливного отверстия G1/2	...[S]	-	35
Фланцевое соединение с пробкой сливного отверстия NPT1/2	...[S]	-	65
Фланцевое соединение со сливным выводом под приварку	...[S]	-	100
Фланцевое соединение со сливным фланцем	...[S]	-	100
Фланцевое соединение со сливным шаровым вентилем G	...[S]	120	55
Фланцевое соединение с вентиляционным игольчатым вентилем G	...[S]	120	50

Соединение с процессом / Опорный кронштейн

Приварная торцевая насадка (стандарт)

Глухой фланец

Внутренняя резьба

Наружная резьба

Вывод под приварку

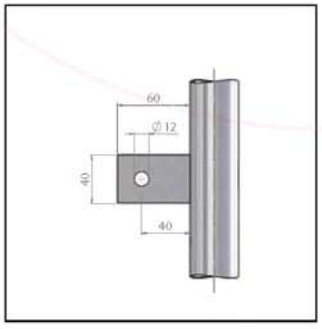

Опорный кронштейн HE-4840 (рекомендуется для M ≥ 2000 мм)

Миниатюрный байпасный индикатор уровня, тип 1015-mini, имеет модульную конструкцию и может быть оборудован в соответствии с индивидуальными потребностями.

Типовые ключи, стр. 302 – 305

...[S]= В зависимости от длины поплавка

По вопросам продаж и поддержки обращайтесь:

Архангельск (8182)63-90-72
Астана +7(7172)727-132
Астрахань (8512)99-46-04
Барнаул (3852)73-04-60
Белгород (4722)40-23-64
Брянск (4832)59-03-52
Владивосток (423)249-28-31
Волгоград (844)278-03-48
Вологда (8172)26-41-59
Воронеж (473)204-51-73
Екатеринбург (343)384-55-89
Иваново (4932)77-34-06
Ижевск (3412)26-03-58
Казань (843)206-01-48
Калининград (4012)72-03-81
Калуга (4842)92-23-67
Кемерово (3842)65-04-62
Киров (8332)68-02-04
Краснодар (861)203-40-90
Красноярск (391)204-63-61
Курск (4712)77-13-04
Липецк (4742)52-20-81
Магнитогорск (3519)55-03-13
Москва (495)268-04-70
Мурманск (8152)59-64-93
Набережные Челны (8552)20-53-41
Нижний Новгород (831)429-08-12
Новокузнецк (3843)20-46-81
Новосибирск (383)227-86-73
Омск (3812)21-46-40
Орел (4862)44-53-42
Оренбург (3532)37-68-04
Пенза (8412)22-31-16
Пермь (342)205-81-47
Ростов-на-Дону (863)308-18-15
Рязань (4912)46-61-64
Самара (846)206-03-16
Санкт-Петербург (812)309-46-40
Саратов (845)249-38-78
Севастополь (8692)22-31-93
Симферополь (3652)67-13-56
Смоленск (4812)29-41-54
Сочи (862)225-72-31
Ставрополь (8652)20-65-13
Сургут (3462)77-98-35
Тверь (4822)63-31-35
Томск (3822)98-41-53
Тула (4872)74-02-29
Тюмень (3452)66-21-18
Ульяновск (8422)24-23-59
Уфа (347)229-48-12
Хабаровск (4212)92-98-04
Челябинск (351)202-03-61
Череповец (8202)49-02-64
Ярославль (4852)69-52-93

сайт: www.kuebler.nt-rt.ru || эл. почта: kru@nt-rt.ru